SEKO

UNIFEED DIVISION

Your specialist in livestock feeding

PONY 3W ME

Vuestro especialista en la alimentacion zootecnica

The Pony model is an extraordinary self-propelled machine that works with an electric motor. The power supply is transmitted through a cable with a winder and variable length up to 40 m.

El modelo Pony es una máquina autopropulsada extraordinaria que trabaja con un motor eléctrico. La fuente de alimentación se transmite a través de un cable con un enrollador y una longitud variable de hasta 40 mt.

This machine is particularly suitable for small / medium-sized farms; it uses a very low power absorption in proportion to its production capacity.

Es una máquina especialmente adecuada para pequeñas / medianas empresas. Utiliza una absorción de potencia muy baja en proporción a su capacidad de producción.

Fast and uniform distribution of a healthy and palatable blend that respects the organoleptic characteristics of all the products used.

Distribución rápida y uniforme de una mezcla saludable y sabrosa que respeta las características organolépticas de todos los productos utilizados.

Augers made with high-strength steel with high-thickness are extremely solid and sturdy for a long life.

Sinfines fabricados con aceros de alta resistencia y alto espesor, extremadamente sólidos y robustos para una larga vida útil.

Cylindrical bales of fodder or grass silage are processed in a few minutes while preserving the minimum length of the fiber considered physiologically suitable for a good rumination of livestock.

Las balas cilíndricas de forraje o ensilaje de pasto se procesan en unos pocos minutos, preservando la longitud mínima de la fibra considerada fisiológicamente adecuada para una buena rumiación del ganado.

Low atmospheric and acoustic pollution machine is an important feature for the well-being of livestock with a better increase in product quality and significant energy savings.

Máquina con baja contaminación atmosférica y acústica, una característica importante para el bienestar del ganado con un mejor aumento de la calidad del producto y un importante ahorro de energía.

PONY 3W ME

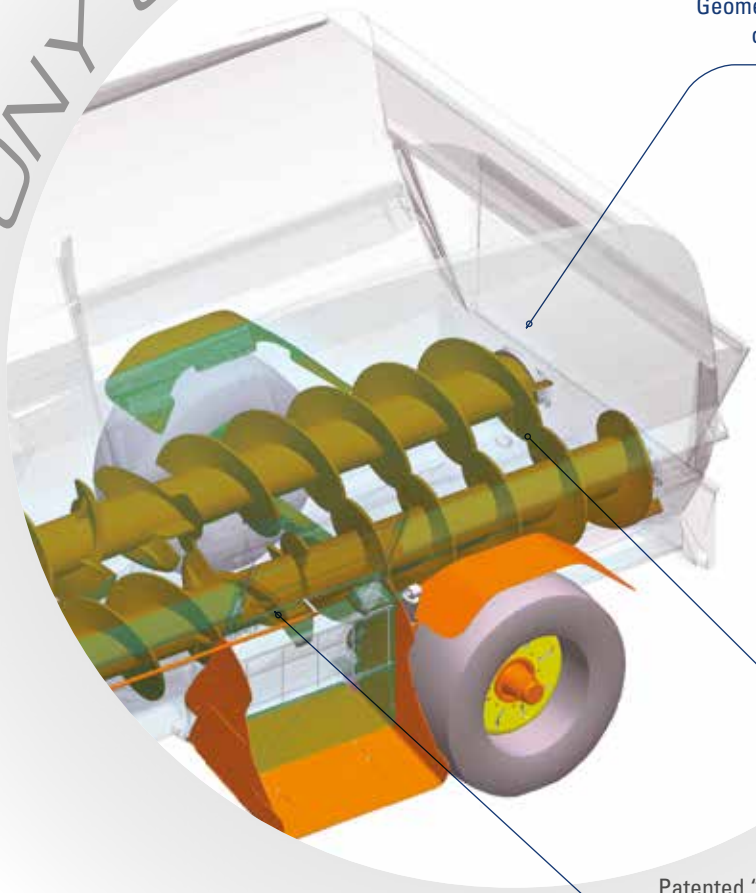

Rounded mixing tank geometry has a load capacity and an excellent internal circulation of the product.

Geometría de tanque redondeado con alta capacidad de carga y excelente circulación interna del producto.

Auger bearing supports are mounted externally for better mixing and easier maintenance.

Soportes de rodamiento de los sinfines montados externamente para una mejor mezcla y facilitado del mantenimiento.

Patented "Double Mix" chopping-mixing system with 2 lower augers with high speed and precision of work.

Sistema patentado de corte y mezcla "Double Mix"a 2 sinfines inferiores con alta velocidad y trabajo de precisión.

Self-propelled 3-wheel version with electric motor

Standard Equipment

- Complete with electric motor, control panel for starting the machine at "full load" and power cable length 30 m
- Power supply 400 Volt, 50 Hertz
- With 2 cutting and mixing augers in high resistance steel
- LH side chain discharge conveyor 900 x 800 mm (WxL)
- Set-up for second discharge side
- Transmission chains with automatic tighteners
- Revolving star-shaped chopping blades
- Toothed, demountable, adjustable counter-blades
- Rear hopper for milling products
- Auxiliary services operated by hydraulic distributors
- Inspection ladder
- Sekotronic SK400 weighing system with 15 recipes/15 ingredients

We recommend applying the "power point" as high as possible, on the side of the winder and in the center of the route.

Versión autopropulsada de 3 ruedas con motor eléctrico

Equipo estándar

- Completo con motor eléctrico, panel de control para el arranque de la máquina a "plena carga" y longitud del cable de alimentación 30 m
- Tensión de alimentación 400 voltios, 50 Hz
- Con 2 sinfines de corte y sinfín en acero de alta resistencia
- Descarga lateral izquierda con alfombra accionada por cadena mm 900x800 (lxL)
- Listo para la segunda descarga.
- Cadenas de transmisión con tensores automáticos.
- Cuchillas giratorias de corte en estrella
- Contra-cuchillas dentadas desmontables y ajustables
- Tolva trasera para productos de harina
- Servicios auxiliares controlados por distribuidores hidráulicos
- Escala de inspección
- Pesa Sekotronic SK400 con 15 recetas / 15 ingredientes

Recomendamos aplicar el "punto de poder" lo más alto posible, en el lado de la bobinadora y en el centro del recorrido a cubrir.

PONY 3W ME SELF		450/70	450/90	450/110
Capacity Capacidad	m^3	7	9	11
Augers Sinfines	n°	2	2	2
Blades Lamas	n°	100	120	136
Unladed weight Peso sin carga	Kg	4800	5000	5300
Motor for augers Motor para sinfines	kW	15	18	22
Motor for auxiliary services Motor para servicios auxiliares	kW	5,5	5,5	5,5
Front wheel Rueda delantera	Sizes/Dim.	7,0 R12	7,0 R12	7,0 R12
Rear wheels Ruedas traseras	Sizes/Dim.	285/70 R19,5	285/70 R19,5	285/70 R19,5
Turning radius Radio de giro	mm	6730	7080	7430
Max gradient at unladen condition Gradiente máximo en condición de vacío	%	14	14	14
Max gradient at full load condition Gradiente máximo en condiciones de carga completa	%	8	8	8
Length Longitud	mm	5200	5650	6100
Height with standard version rewinder support Altura con soporte de rebobinado en versión estándar	mm	2400	2400	2400
Height with high version winder support Altura con soporte de rebobinado en versión alta	mm	2900	2900	2900
Width with 800 mm discharge conveyor closed Ancho con el trasportador de 800 mm cerrado	mm	2140	2140	2140
Discharge height Altura de descarga	mm	600	600	600

SEKO
UNIFEED DIVISION

KONGSKILDE-SEKO SRL
Via Gorizia, 90 • 35010 Curtarolo (PD) • Italy
Tel +39 049 9699888 • Fax +39 049 9620403
info@kongskilde.com • www.kongskilde.com

Quality System
Nr. 50 100 14335

March 2021 edition
Edición marzo 2021